ラック・スタンド転倒防止ベルト壁面用ブラケットセット (RAC-BL2SET) 組立説明書

M638490-A

この度は、弊社製品をお買求めいただきましてありがとうございました。
ご使用前に、製品の使い方と使用上の注意事項について書いた、説明書をよくお読みになり製品を末永くご使用いただくために、説明書を大切に保存して正しくお使い下さい。

★用意していただくもの・・・・・プラスドライバー・電動ドリル
手袋（組み立て時のケガ等を防ぐために必ず着用してください。）

組立て部品

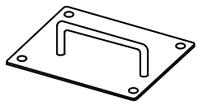

ブラケット× 1個

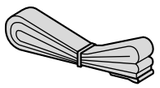

ベルトA× 1本
（長）

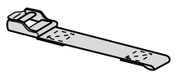

ベルトB× 1本
（短）

シリアルナンバーシール× 1枚

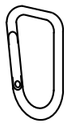

カラビナフック× 1本

使用小部品

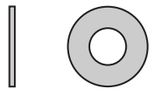

ワッシャ〔M6〕× 4枚　ワッシャ〔M4〕× 4枚

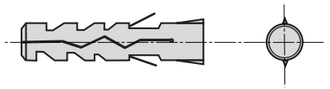

アンカーボルトA× 4本
（コンクリート用）

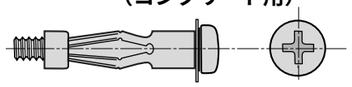

アンカーボルトB× 4本
（石膏ボード用）

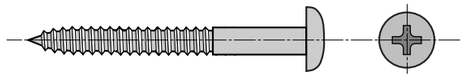

木ネジ〔M5.8× 45〕× 4本

取付ける前に

⚠ 各家屋によって壁面の構造や強度は異なります。本書に記載してある取付け方法を参考にして、工事業者様が専門的に壁面を診断の上、十分な強度を持つ最適な方法を決めて工事を行って下さい。

1 壁面にブラケットを取付ける穴をあけます。

①ブラケットを取付ける壁に当ててテンプレートにし、取付け穴を開ける４ヶ所に印を付けます。

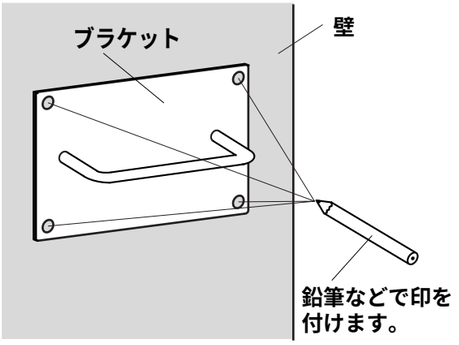

②ドリルを使い壁に印を付けた４ヶ所に下穴を開けます。
コンクリートの場合直径８㎜深さ約５５㎜
石膏ボードの場合直径９㎜の穴を開けてください。
※適応板厚９㎜～１６㎜

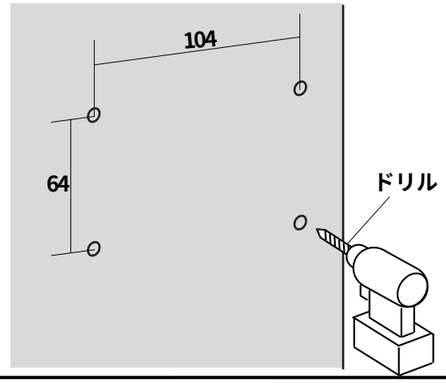

2 壁面にフックを取付けます。

壁面がコンクリートの場合

①ドリルで開けた穴にアンカーボルトAを差し込みます。

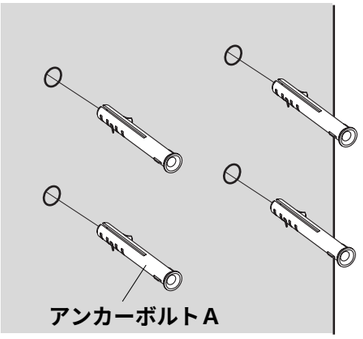

②木ネジでブラケットを取付けます。

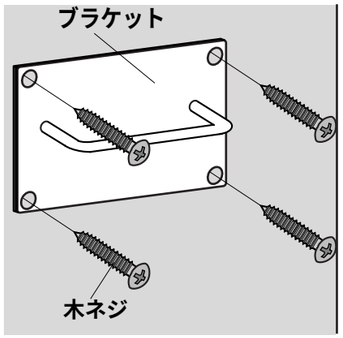

壁面が石膏ボードの場合

①ドリルで開けた穴にアンカーボルトBを差し込みボルトを締めて固定した後ボルトのみを緩めて外します。

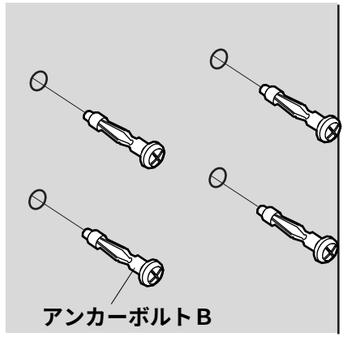

②M６ワッシャ・M４ワッシャボルトでブラケットを取付けます。

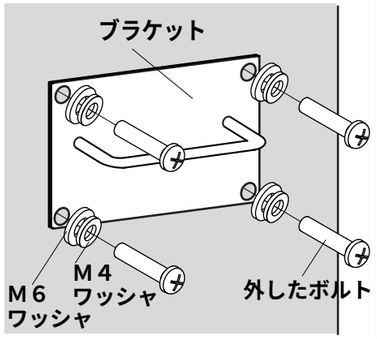

3 ブラケットにベルトを通して固定すると完成です。

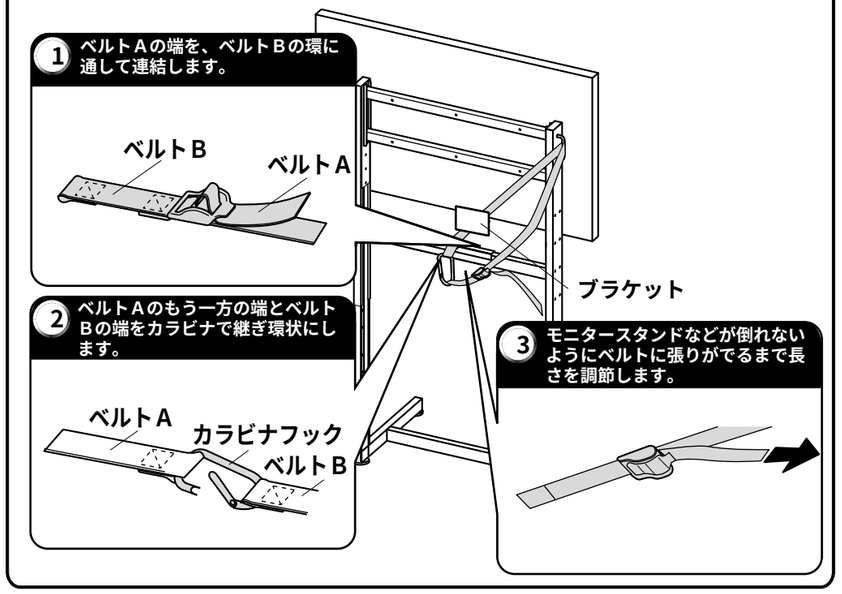

サンワサプライ株式会社

岡山サプライセンター ／〒700−0825 岡山市北区田町１−１０−１
☎086-223-3311 FAX086-223-5123
東京サプライセンター ／〒140−8566 東京都品川区南大井6−5−8
☎03-5763-0011 FAX03-5763-0033

製品に関するお問い合わせ

製品の品質管理には細心の注意をはらっていますが、万一、不都合な点や製品に関するお問い合わせなどございましたら、お買求めの販売店又は右記までお気軽にご相談下さい。